ABSOLITE

HRL-12-320 RW

Аккумуляторные батареи серии HRL-RW - высокотехнологичные свинцово-кислотные аккумуляторы для современных систем бесперебойного питания. Являются необслуживаемыми батареями, произведенными по AGM технологии с системой рекомбинации газов (VRLA). Серия HRL-RW обладает повышенной отдачей мощности благодаря использованию при производстве технологии аналогичной европейской - Plante, что позволяет при сохранении прежних габаритов аккумуляторных батареи увеличить количество электродов без увеличения веса батареи.
Серия HRL-RW специально разработана для использования в системах бесперебойного питания, где необходима высокая энергоэффективность.

Компонент	Полож. пластина	Отриц пластина	Корпус	Крышка	Клапан	Клеммы	Сепаратор	Электролит
Материал	Диоксид свинца	Свинец	ABS		Каучук	Медь	Стеклово-локно	Серная кислота

Технические характеристики

Номинальное напряжение.....12 В
Число элементов.....6
Срок службы.....12 лет
Номинальная емкость (25°C)
10 мин. разряд. пост. мощностью до 1.8 В/Эл.....320 Вт
20 часовой разряд (4.1 А; 1.75 В/эл).....82 Ач
10 часовой разряд (7.7 А; 1.8 В/эл).....77 Ач
Саморазряд.....3% емкости в мес. при 20°C
Внутреннее сопротивление полностью заряженной батареи (25°C).....5 мОм
Макс. разрядный ток (25°C).....700 А (5с)
Циклический режим (2.35-2.4 В/эл)
Макс. зарядный ток.....22.5 А

Рабочий диапазон температур

Разряд.....-20÷60°C
Заряд.. .....-10÷60°C
Хранение.....-20÷60°C
Температурная компенсация:
Для цикл.режима (2.35-2.4 В/эл).....30 мВ/°C
Для буферного режима (2.27-2.3 В/эл).....20 мВ/°C

Сферы применения

- Крупногабаритные ИБП, телекоммуникационное оборудование и системы аварийного электроснабжения на электростанциях
- Резервные источники питания компьютеров, торговые автоматы и аналоговые выходные устройства
- Системы электропитания, центры обработки данных и базовые приемопередающие станции

Особенности

- Изготавливаются на современном оборудовании;
- При изготовлении используется сварка расплавлением поверхностей и сварка сквозь перегородку, что позволяет снижает внутреннее сопротивление и улучшить характеристики разряда;
- Новый автоматический процесс термосваривания, снижает производственные затраты и повышает безопасность и надежность аккумуляторов;
- Малый размер, вес и высокая энергоэффективность, подходит для решений, требующих высокоточных источников питания.

Габариты (±1мм)

Длина.....258 мм
Ширина.....166 мм
Высота.....210 мм
Полная высота.....215 мм
Вес (±3%).....24.5 кг

Корпус B

Тип клемм под болт М 6

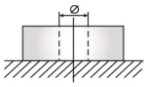

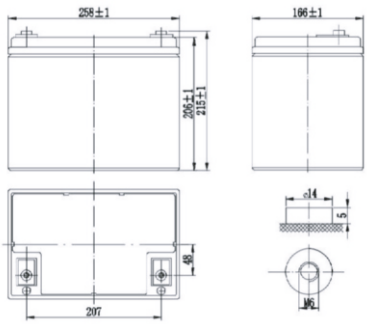

Разряд постоянным током, А (при 25°С)

В/эл-т	3 мин	5 мин	10 мин	15 мин	20 мин	25 мин	30 мин	45 мин	60 мин
1.60	397	332	242	183	153	130	116	87.8	69.1
1.65	386	319	231	174	148	127	113	85.2	67.3
1.67	382	314	227	170	146	126	112	84.2	66.6
1.70	372	305	216	164	140	122	109	82.2	64.2
1.75	348	272	198	154	131	113	102	79.1	62.2
1.80	318	249	183	144	124	108	98	73.6	57.9

Разряд постоянной мощностью, Вт/эл-т (при 25°С)

В/эл-т	3 мин	5 мин	10 мин	15 мин	20 мин	25 мин	30 мин	45 мин	60 мин
1.60	810	640	432	327	281	241	213	158	124
1.65	754	598	420	322	273	235	209	155	122
1.67	732	581	415	320	270	232	207	154	121
1.70	673	551	386	301	263	228	204	152	119
1.75	643	500	364	288	249	216	196	150	116
1.80	583	465	340	273	238	210	188	142	111

(Примечание) Приведенные выше данные по характеристикам являются средними значениями, полученными в результате проведения 3 контрольно-тренировочных циклов, и не являются номинальными по умолчанию.

Влияние температуры на емкость

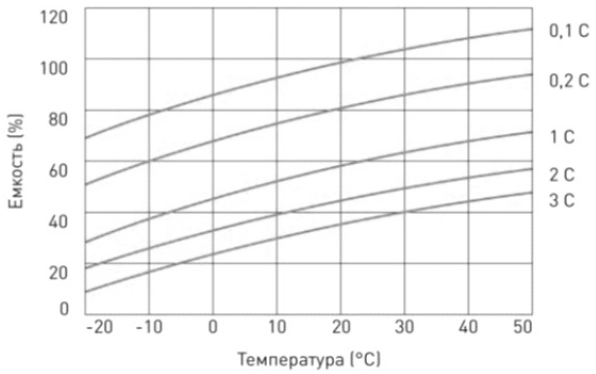

Заряд постоянным напряжением (ограничение тока 0,3С А, 25°С)

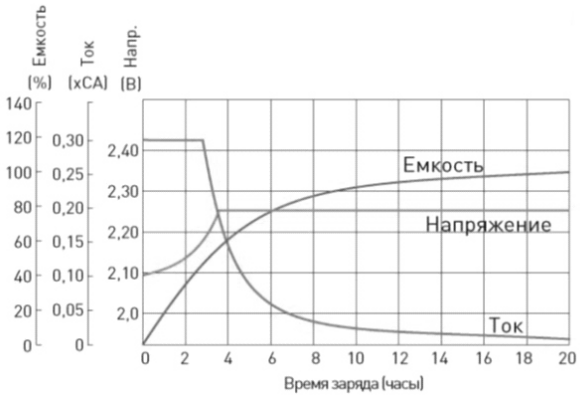

Срок службы в буферном режиме

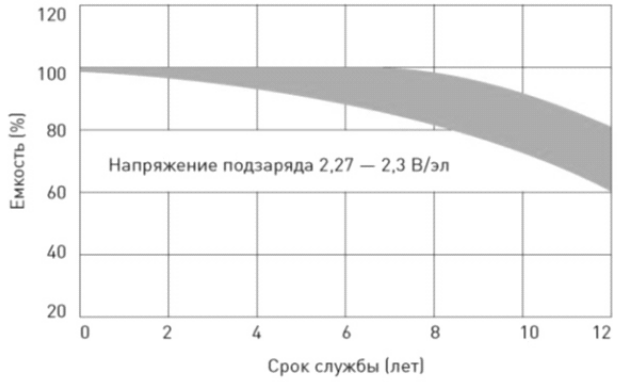

Срок службы в цикличном режиме

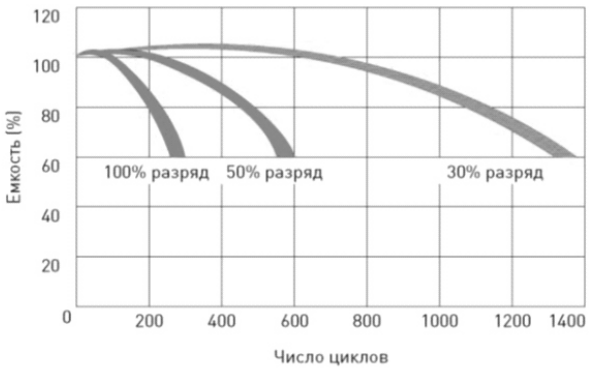

Производитель оставляет за собой право без предварительного уведомления покупателя вносить изменения в конструкцию, комплектацию или технологию изготовления изделия с целью улучшения его свойств.

Перед началом использования внимательно ознакомьтесь с инструкцией по эксплуатации.